Nordic

A+

Casette Nordic 90

ESPECIFICACIONES TÉCNICAS

MODELO	NORDIC 90
POTENCIA	5 - 10 KW
EFICIENCIA	>75%
CONSUMO	2 - 3 KG/H
ENTRADA DE AIRE FRESCO	Ø 150 MM
TEMPERATURA GASES DE COMBUSTIÓN	196 ˚ C
COMBUSTIBLE	MADERA/BRIQUETA
DIÁMETRO DE LA TUBERÍA	Ø 150 MM
GARANTÍA	5 AÑOS

MOTOR DE CONVECCIÓN NO DISPONIBLE

DIMENSIONES GLOBALES

ALTURA	624 MM
PROFUNDIDAD	386.50 MM
ANCHO	996.50 MM

ECODESIGN 2022

CE
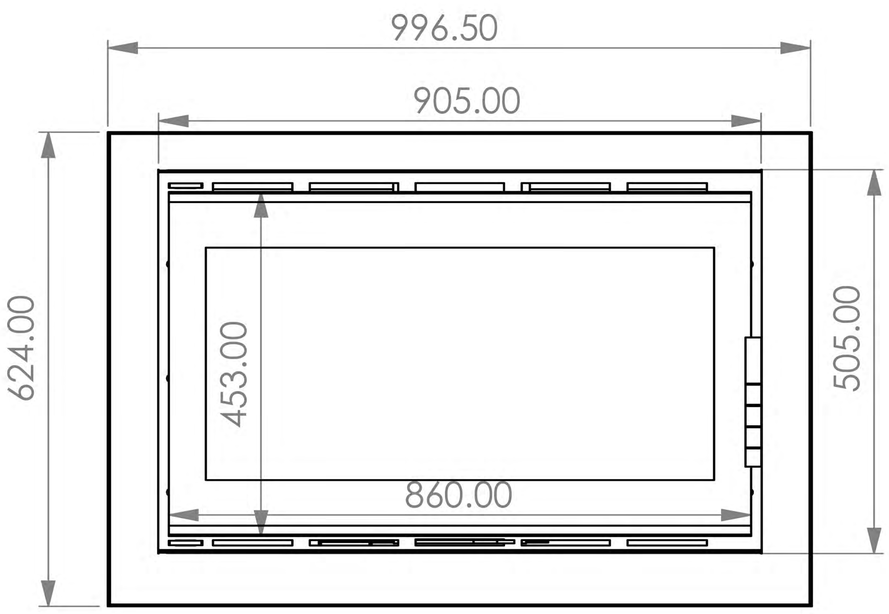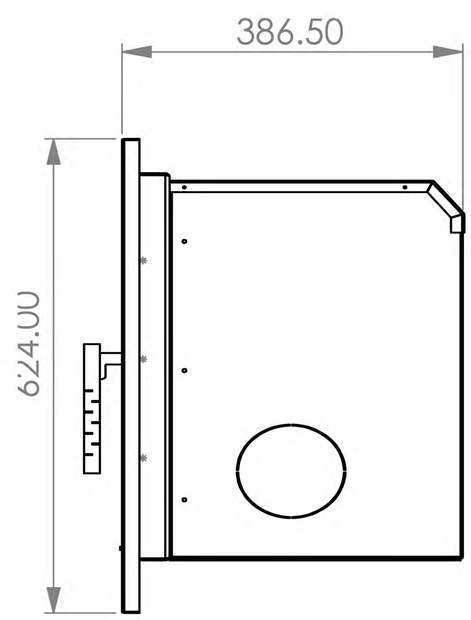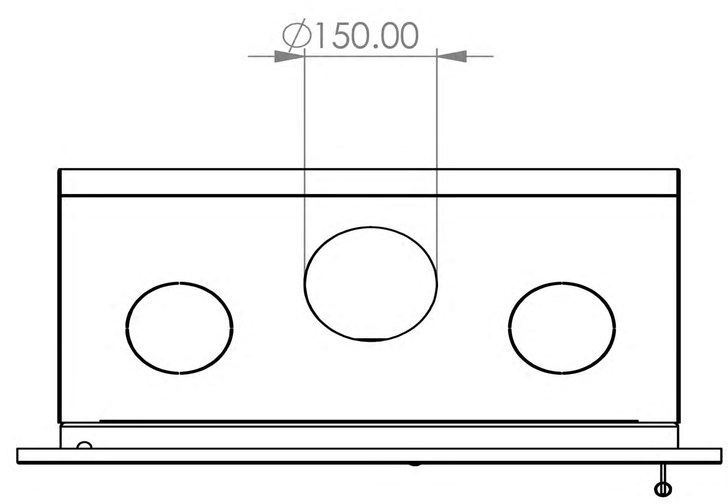
CONSULTA AQUÍ NUESTRO CÁTALOGO