Tagu

A+

Frode

ESPECIFICACIONES TÉCNICAS

MODELO	BLANCO – FM461– WH1
POTENCIA DE CALEFACCIÓN	1500W
CAPACIDAD CALORÍFICA APROXIMADA (M ²)	30
TECNOLOGÍA CALORÍFICA	SOPLADOR DE CALEFACTOR NICROMO
TECNOLOGÍA DE LA LLAMA	LED
INTERVALO TERMOESTÁTICO	17°C – 27°C
TAMAÑO DE APERTURA REQUERIDO	584 x 495 MM

DIMENSIONES GLOBALES

ANCHO	99.00 CM
ALTO	88.30 CM
PROFUNDO	25.00 CM
PESO BRUTO	21.00 KG
PESO NETO	18.70 KG

Colores disponibles

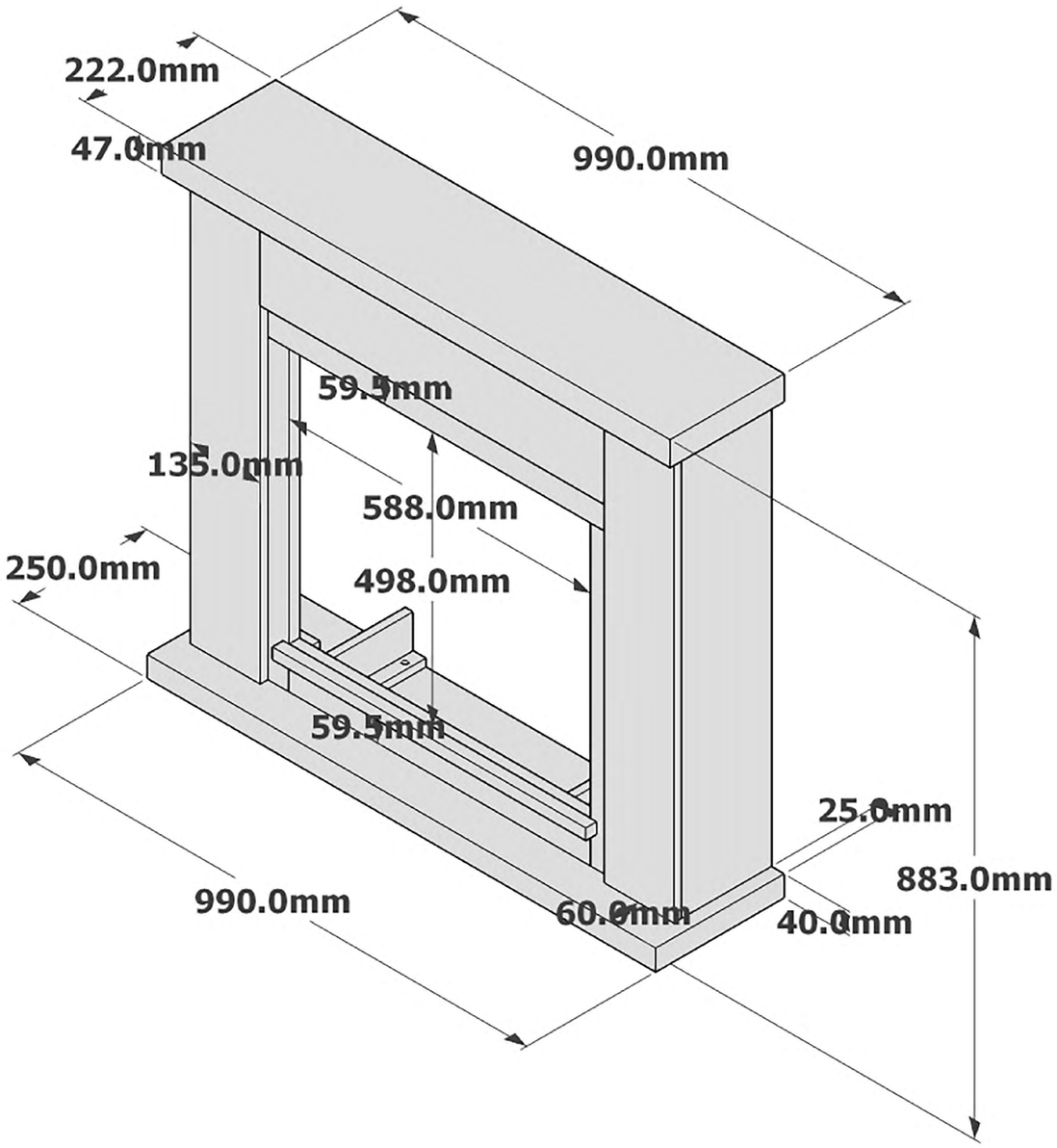

CARACTERÍSTICAS FUNCIONALES

- Horario programable 7 días
- Termostato digital
- Temporizador electrónico
- Detección de ventana abierta
- Brillo ajustable
- Control remoto