Tagu

A+

Hagen

ESPECIFICACIONES TÉCNICAS

MODELO	BLANCO – FM469 – WH1
POTENCIA DE CALEFACCIÓN	1500W
CAPACIDAD CALORÍFICA APROXIMADA (M ²)	30
TECNOLOGÍA CALORÍFICA	SOPLADOR DE CALEFACTOR NICROMO
TECNOLOGÍA DE LA LLAMA	LED
INTERVALO TERMOESTÁTICO	17°C – 27°C
TAMAÑO DE APERTURA REQUERIDO	584 x 495 MM

DIMENSIONES GLOBALES

ANCHO	75.00 CM
ALTO	67.80 CM
PROFUNDO	24.50 CM
PESO BRUTO	14.30 KG
PESO NETO	11.90 KG

Colores disponibles

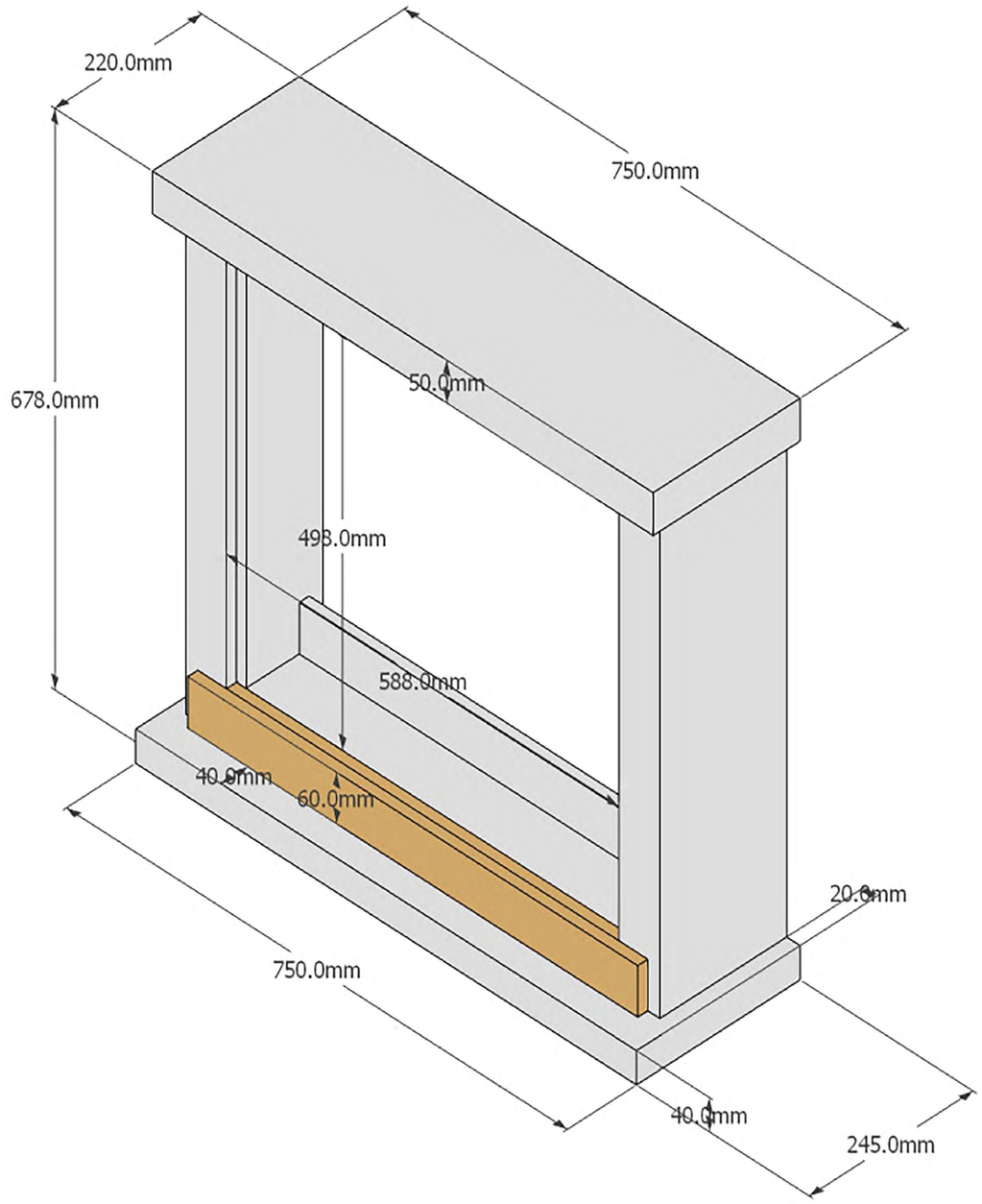

CONSULTA AQUÍ
NUESTRO CÁTALOGO

CARACTERÍSTICAS FUNCIONALES

- Horario programable 7 días
- Termostato digital
- Temporizador electrónico
- Detección de ventana abierta
- Brillo ajustable
- Control remoto