Tagu

A+

Helmi

ESPECIFICACIONES TÉCNICAS

MODELO	BEIGE – FM463 – BE1
POTENCIA DE CALEFACCIÓN	1500W
CAPACIDAD CALORÍFICA APROXIMADA (M²)	30
TECNOLOGÍA CALORÍFICA	SOPLADOR DE CALEFACTOR NICROMO
TECNOLOGÍA DE LA LLAMA	LED
INTERVALO TERMOESTÁTICO	17°C –27°C
TAMAÑO DE LA APERTURA REQUERIDO	584 x 495 MM

DIMENSIONES GLOBALES

ANCHO	110.00 CM
ALTO	94.90 CM
PROFUNDO	24.90 CM
PESO BRUTO	25.30 KG
PESO NETO	22.80 KG

Colores disponibles

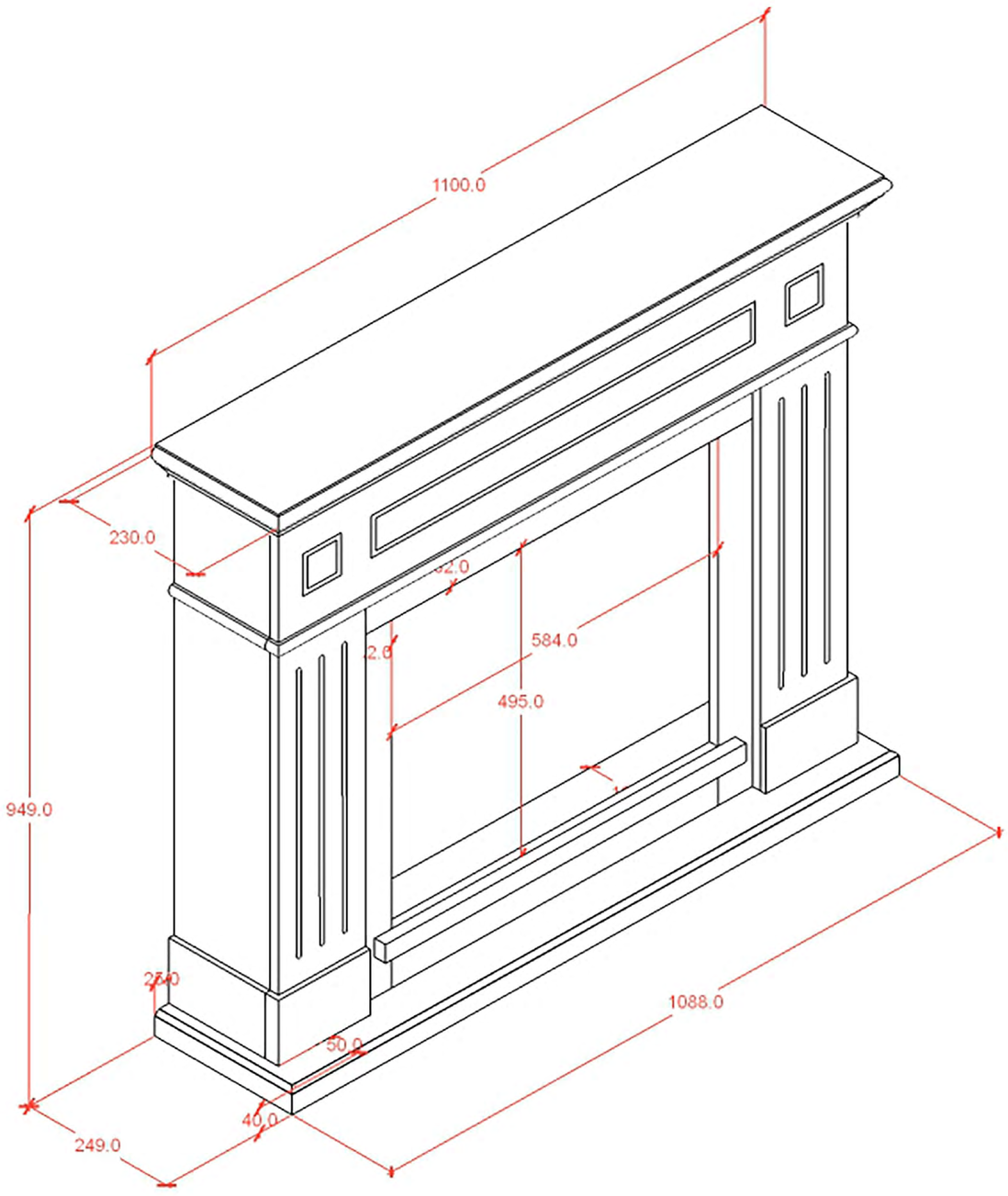

CARACTERÍSTICAS FUNCIONALES

- Horario programable 7 días
- Termostato digital
- Temporizador electrónico
- Detección de ventana abierta
- Brillo ajustable
- Control remoto